FORMAX F·400

FORMAX®
There's more in it for you.

El Formax ® F ™

innovación del sistema ig en una máquina de tamaño medio

AComo líder mundial, puede contar con Formax® equipo y la compañía de servicio completo detrás de él desde cualquier parte del mundo. Los equipos con la marca Formax® tienen una reputación de construcción sólida y simple y confiabilidad robusta.

Se puede usar con los sistemas de herramientas y llenado que desarrollamos para brindar a nuestros clientes una ventaja competitiva y agregar oportunidades ilimitadas de nuevos productos.

El F•400 ™ combina lo último

tecnología con un total de 15 3/4" (400 mm) de ancho de producto utilizable para aumentar la productividad. Está respaldado por el paquete de soporte más valioso de la industria, que incluye capacitación multilingüe y soporte técnico mundial las 24 horas del día, los 365 días del año.

En PLC fácil de usar

El PLC controlado F•400 ™ usa el última tecnología para brindarle opciones que nunca antes había tenido. No importa qué producto produzca, puede aumentar la producción con mayores rendimientos, peso constante

tolva de alimentación sitiva

El producto se alimenta a la caja de la bomba. tornillos ed, temporizados alternativamente n y apagado" eliminan el exceso de trabajo y preservan la textura. Acepta formulaciones frías, muy extendidas o pegajosas sin formación de puentes. La tolva tiene una capacidad de 500 libras (226 kilos).

Cambios rápidos y fáciles

Un sistema de elevación eleva la cubierta del molde, lo que permite cambiar rápida y fácilmente la placa del molde y los conjuntos de copa de extracción.

Diseño higiénicamente amigable

Los gabinetes sellados de acero inoxidable están equipados con un ventilador para reducir la humedad y controlar la temperatura. Los tornillos de alimentación son extraíbles para facilitar la limpieza. Una sola persona puede quitar fácilmente las piezas y prepararse para el saneamiento. Cumple con CE.

Flexibilidad del producto

Se puede cambiar fácilmente de "apilar y contar" a producción IQF para usar con congeladores de cinta plana y espiral.

El sistema de alimentación de papel controlado por PLC opcional empaca el producto fresco y lo apila uniformemente en formación apretada en el transportador. Empaca productos a 15-70 golpes por minuto y los cuenta y apila electrónicamente de 1 a 20 porciones por pila hasta 5 1/2" (140 mm) de alto. Las tolvas de papel se pueden rellenar sin interrumpir la producción; La tolva de papel, la barra de vacío y las ventosas se quitan fácilmente para cambiar de tamaño. Ocho tamaños de papel estándar de hasta 6" (152 mm).

Sistema de formación

El sistema de compresión hidráulica controla con precisión el flujo de producto de cada ciclo de llenado, asegurando llenados precisos y un control de peso constante. El émbolo horizontal único cubre toda la placa del molde y funciona uno a uno para hamburguesas de gran volumen, o varios rellenos para hamburguesas y nuggets más pequeños. El dial y el manómetro convenientemente ubicados facilitan el ajuste de la presión de formación de 20 a 230 PSI (1,4 a 15,8 bar) para mayor precisión.

Accionamiento de placa de molde de alta velocidad

Independientemente de los sistemas de formado hidráulicos, el motor de 7,5 HP (5,5 KW) de la transmisión de la placa del molde alimenta la F•400 ™ a velocidades variables de 15 a 70 golpes por minuto. Placas de molde desde 1/8" x (3 mm) hasta 1" (25 mm)

Se puede utilizar espesor.

Formulario de licitación ®

Aves-Plus ®

Verti-forma ®

®

True-Sculpt ™

Formax® F•400™ dimensiones de instalación

Pulgadas y Métrico

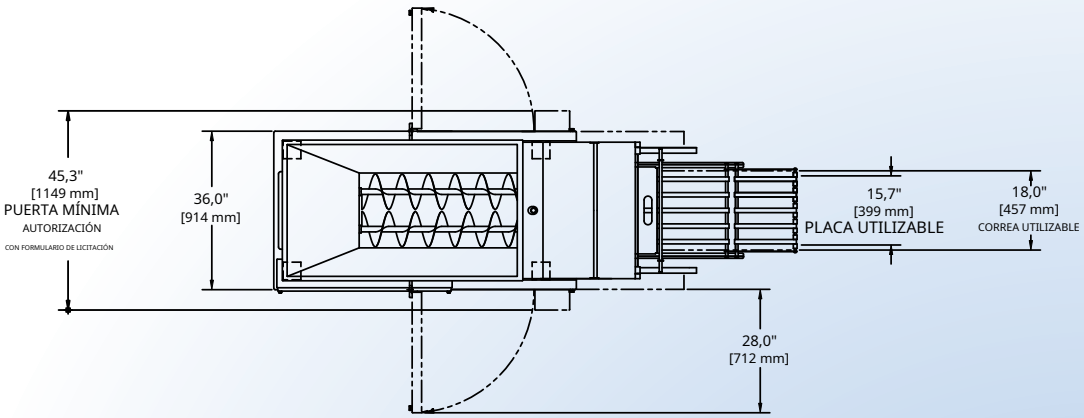

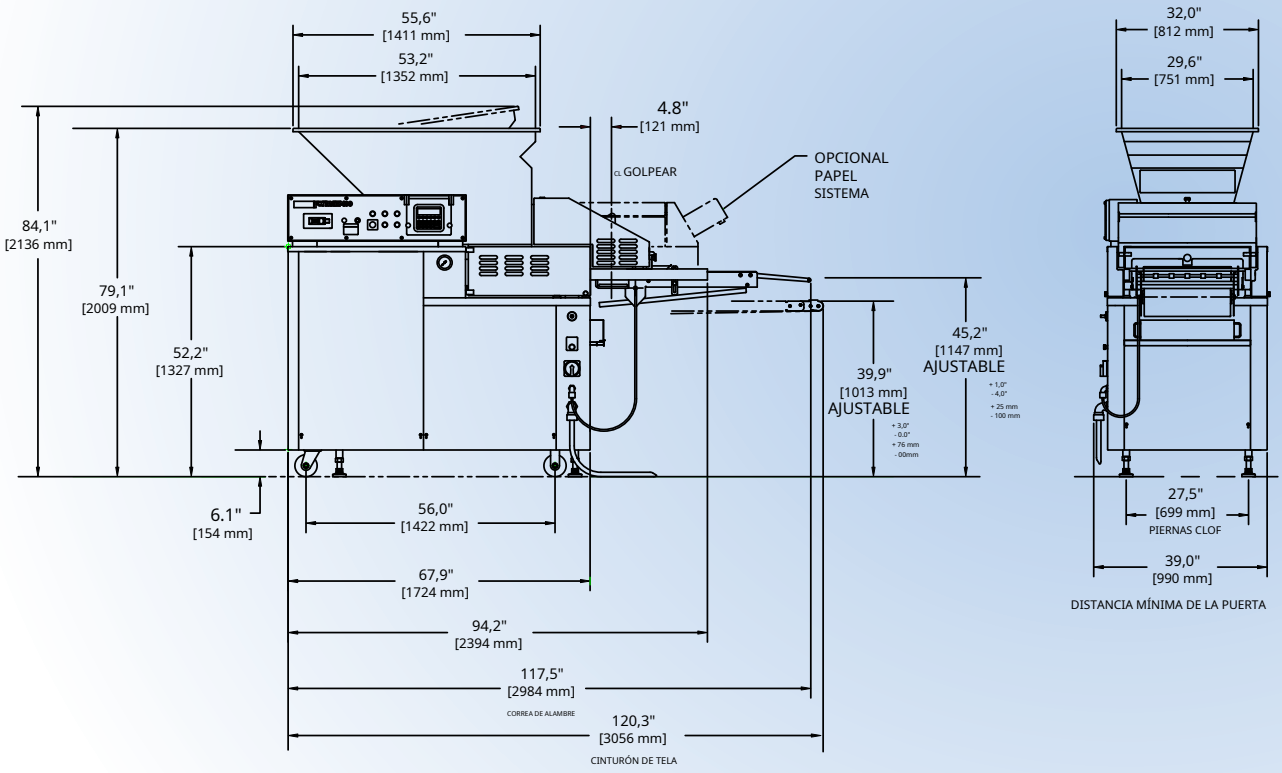

Peso bruto = 3850 libras (1750 kg)

FORMAX®
There's more in it for you.

Formax® F•400™ características y especificaciones Pulgadas y Métrico

CARACTERÍSTICA	ESPECIFICACIÓN
› Unidad de placa de molde variable Golpes por minuto (SPM)	15-70
› Sistema de compresión hidráulica	10 CV (7,5 KW)
› Control de presión del producto	20-230 PSI (1,4-15,8 bares)
› Capacidad de la tolva: alimentación positiva	500 libras (226 kilos)
› Área utilizable de placa de molde	15 3/4" de ancho x 6" de adelante hacia atrás (400 mm x 152 mm)
› Grosor de la placa del molde	1/8" a 1" (3 mm a 25 mm)
› Sistema de lubricación centralizado	sí
› Cumple con CE	sí
UTILIDADES Y SEGURIDAD	
› Clasificación KVA	28 KVA
› Configuración eléctrica	200/240/380/420/460/575 voltios, 50-60 Hz, trifásico 70/40 amperios
› Panel de botones pulsadores con disyuntor Cumple con IP 65/NEMA 4	sí
› Seguridad de monitoreo cruzado Sistema de enclavamiento	sí
› Calentador de tipo radiante para knock-out Tazas con control de temperatura ajustable y/o rociador de agua	sí
SISTEMA DE ALIMENTACIÓN DE PAPEL	
› Golpes por minuto	15-70
› Intercambiabilidad de papel	La tolva de papel, la barra de vacío y las ventosas se quitan fácilmente para cambiar de tamaño
› Tamaños de papel estándar (consulte a la fábrica para tamaños de papel personalizados)	4,25, 4,5, 4,75, 5, 5,19, 5,5, 5,75, 6" (108, 114, 121, 127, 132, 140, 145, 152 mm)
› Contador electrónico	1-20 porciones por pila
› Altura máxima de pila	5,5" (140 mm)

Formax® F•400 ™formando› innovación

Área utilizable de la placa del molde 15 3/4" (400 mm) de ancho por 6" (152 mm) de adelante hacia atrás

Para procesadores de tamaño mediano y grande

› Disponible en control PLC fácil de usar

› Asegura un llenado preciso y pesos consistentes

› El diseño higiénicamente amigable ayuda a promover la seguridad alimentaria

› Cambios rápidos y fáciles

› Formax legendario® fiabilidad

› El mejor programa de servicio, repuestos y capacitación de la industria

Las opciones incluyen:

› Formax exclusivo® utillajes y sistemas de llenado:

Formulario de licitación®, Verti-forma®, Forma-Link®, Port-Llenar®, Aves-Plus®, True-Sculpt™ y Sea-Sculpt®

› Producción IQF

› Sistema de alimentación de papel

› Sistema de rociado de agua nebulizada

› Transportador de lanzadera servo

› Cuber-Perforador

› Elevador de cangilones

FORMAX®
There's more in it for you.

Provisión® tecnologías, inc.

EE.UU: 9150 191st Street, Mokena, IL 60448 (cerca de Chicago) 708-479-3500 [fax 708-479-3598] **Los países bajos:** Schipholweg 315, 1171 PL Badhoevedorp (cerca de Ámsterdam) (+31) 20-6590801
Correo electrónico: formaxinfo@provisur.com www.formaxinc.com ©2011 Provisur® Tecnologías, Inc. FM1204